DATOVÝ LIST

příchytky přistřelovací pro trubky - 2452410

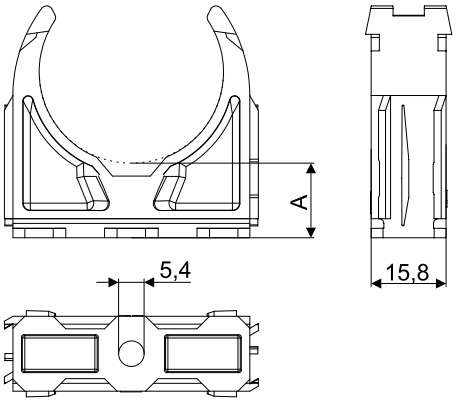

popis výrobku: příchytky jsou určené pro upevnění trubkového rozvodu na podkladový materiál přistřelením nebo vrutem
montáž trubky se provede natlačením mezi čelisti příchytky
příchytky jsou opatřeny prvky pro nasunutí vedle sebe pro vytvoření souvislé řady trubek a dále drážkami pro možnost instalace v nosných lištách řady 5820/xx
příchytky od dimenze 40 se shora jistí třmeny TR 53xxHF
dva přistřelovací otvory pro nástavce nastřelovačky 11 a 16 mm (5316EHF_xxP otvor pouze 11 mm)
nastřelovačky: SPIT PULSA, CELO FORCEONE+, HILTI BX 4-22 ME (nástavec X-FG B4-ME)

materiál: PP

bezhalogenový: ANO

barva: černá, bílá, světle šedá, tmavě šedá

samozhášivost: nešířící plamen

zkouška žhavou smyčkou: 650 °C

teplotní odolnost: -45 - +90 °C

třída reakce na oheň podkladového materiálu: A1-F

UV stabilita: NE

přistřelení: ANO

kód třídění dle ČSN EN 61386-25: 2452410

splňuje požadavky: ČSN EN 61386-25;2012; ČSN EN 61386-1 ed. 2;2009

skladování: ČSN 64 0090

recyklační symboly:

PP příchytka

4 PE-LD fólie

20 PAP karton

⚠ UPOZORNĚNÍ

rizika spojená s užíváním výrobků:
při instalaci používejte vhodné ochranné pracovní prostředky a dodržujte zásady bezpečné práce
používejte výrobek jen k účelům, pro který je výrobcem určen
používejte výrobek v prostředí v souladu s pokyny výrobce
při poškození výrobek nepoužívejte
dbejte doporučení výrobce a nepřesahujte množství vložených kabelů

KOPOS KOLÍN a.s., Havlíčkova 432, 280 02, Kolín IV, Česká republika
2-03/09/2026

KOPOS
www.kopos.cz

číslo položky	vnější Ø trubky (mm)	A (mm)	hmotnost (g/ks)	balení (ks)	barva	pro ohebné trubky	pro tuhé trubky
5316EHF_FBP	16	14,5	4	10 / 100 / 400	černá	1216EHFPP 1216E 1216EICE 1416E	1516EHF 4016EHF 8016EHF 1516E 4016E 8016E
5316EHF_HBP	16	14,5	4	10 / 100 / 400	bílá		
5316EHF_KBP	16	14,5	4	10 / 100 / 400	světle šedá		
5316EHF_LBP	16	14,5	4	10 / 100 / 400	tmavě šedá		
5320HF_FBP	20	14,5	5	10 / 100 / 300	černá	1220HFPP 1220 1220ICE 1420	1520HF 4020HF 8020HF 1520 4020 8020
5320HF_HBP	20	14,5	5	10 / 100 / 300	bílá		
5320HF_KBP	20	14,5	5	10 / 100 / 300	světle šedá		
5320HF_LBP	20	14,5	5	10 / 100 / 300	tmavě šedá		
5325HF_FBP	25	15,0	7	10 / 100 / 600	černá	1225HFPP 1225 1225ICE 1425	1525HF 4025HF 8025HF 1525 4025 8025
5325HF_HBP	25	15,0	7	10 / 100 / 600	bílá		
5325HF_KBP	25	15,0	7	10 / 100 / 600	světle šedá		
5325HF_LBP	25	15,0	7	10 / 100 / 600	tmavě šedá		
5332HF_FBP	32	15,5	8	10 / 660	černá	1232HFPP 1232 1232ICE 1432	1532HF 4032HF 8032HF 1532 4032 8032
5332HF_HBP	32	15,5	8	10 / 660	bílá		
5332HF_KBP	32	15,5	8	10 / 660	světle šedá		
5332HF_LBP	32	15,5	8	10 / 660	tmavě šedá		
5340HF_FBP	40	15,5	11	10 / 440	černá	1240HFPP 1240 1240ICE 1440	1540HF 4040HF 8040HF 1540 4040 8040
5340HF_HBP	40	15,5	11	10 / 440	bílá		
5340HF_KBP	40	15,5	11	10 / 440	světle šedá		
5340HF_LBP	40	15,5	11	10 / 440	tmavě šedá		
5350HF_FBP	50	15,5	15	10 / 660	černá	1250HFPP 1250 1250ICE 1450	1550HF 8050HF 1550 4050 8050
5350HF_HBP	50	15,5	15	10 / 660	bílá		
5350HF_KBP	50	15,5	15	10 / 660	světle šedá		
5350HF_LBP	50	15,5	15	10 / 660	tmavě šedá		
5363HF_FBP	63	15,5	20	10 / 200	černá		1563HF 8063HF 1563 4063 8063
5363HF_HBP	63	15,5	20	10 / 200	bílá		
5363HF_KBP	63	15,5	20	10 / 200	světle šedá		
5363HF_LBP	63	15,5	20	10 / 200	tmavě šedá		